Токов кръг	N	катоден отводител		1	2	3	4	5	6	7	8	9	10	11	12	13
консуматор				осв. хангар	осв. хангар	осв. HRT	осв. лабор. склад	осв. офиси	осв. почивка технич.	осв. USteam упр.сг.	осв. power сьблек.	осв. tool room	осв. fuel tanks	осв. кори–дори	осв. фасада	прожектори вход
Лампи излази	Бр.	–		24	24	30	11	30	32	36	28	21	18	15	24	5
Контактни излази	Бр.	–		–	–	–	–	–	–	–	–	–	–	–	–	–
Инст. мощност	W	–		3600	3600	1500	470	1200	1480	1440	820	1050	900	600	720	500
Проводник	mm²	–		5x1,5	5x1,5	3x1,5	3x1,5	3x1,5	3x1,5	3x1,5	3x1,5	3x1,5	3x1,5	3x1,5	3x2,5	3x2,5
Прекъсвач	A	4x25		3x10	3x10	10	10	10	10	10	10	10	10	10	10	10
Фаза				RST	RST	R	S	T	R	S	T	R	S	T	S	T

Pинст=0.00kW, Ke=0,7 Pp=0.00kW

Токов кръг	14	15	16	17	18	19	20	21	22	23	24	25	26	27	28	29	30
консуматор	контак. IT стая	контак. гараж HRT	контак. гараж HRT	контак. гараж HRT	контак. гараж HRT	контак. склад HRT	контак. операц. HRT	контак. склад	контак. офис	контак. офис	контак. офис	контак. офис	контак. офис	контак. офис	контак. стая почивка	контак. стая почивка	контак. power & util
Лампи излази	4	5	4	5	4	2	10	4	4	4	4	4	4	4	8	6	4
Контактни излази	–	–	–	–	–	–	–	–	–	–	–	–	–	–	–	–	–
Инст. мощност	1000	1500	1000	3000	3000	500	2500	1000	1000	1000	1000	1000	1000	1000	2000	2000	1000
Проводник	3x2,5	3x2,5	3x2,5	5x1,5	5x1,5	3x2,5	3x2,5	3x2,5	3x2,5	3x2,5	3x2,5	3x2,5	3x2,5	3x2,5	3x2,5	3x2,5	3x2,5
Прекъсвач	16	16	16	3x16	3x16	16	16	16	16	16	16	16	16	16	16	16	16
Фаза	R	S	T	RST	RST	R	S	T	R	S	T	R	S	T	R	S	T

Токов кръг	31	32	33	34	35	36	37	38	39	40	41	42	43	44	45	46	47
консуматор	контак. power & util	контак. съблекални	контак. техническо	контак. компресорно	контак. котелно	контак. ГРТ	контак. US team	контак. US team	контак. управление	контак. управление	контак. офис	контак. офис	контак. T.O docs	контак. T.O docs	контак. T.O docs	контак. T.O docs	контак. T.O docs
Лампи излази	4	4	4	4	4	4	6	6	6	6	4	4	4	4	4	4	4
Контактни излази	–	–	–	–	–	–	–	–	–	–	–	–	–	–	–	–	–
Инст. мощност	1000	1000	1000	1000	1000	1000	2000	2000	1500	1500	1000	1000	1000	1000	1000	1000	1000
Проводник	3x2,5	3x2,5	3x2,5	3x2,5	3x2,5	3x2,5	3x2,5	3x2,5	3x2,5	3x2,5	3x2,5	3x2,5	3x2,5	3x2,5	3x2,5	3x2,5	3x2,5
Прекъсвач	16	16	16	16	16	16	16	16	16	16	16	16	16	16	16	16	16
Фаза	R	S	T	R	S	T	R	S	T	R	S	T	R	S	T	R	S

Токов кръг	48	49	50	51	52	52a	52b	53	54	55	56	57	58	59	60	61					ОБЩО
консуматор	РТ1 IT стая	РТ3 управл. сграда	АСПП–2 управл. сграда	АСПП–3 управл. сграда	NVR1	NVR2	KD	РТ3 пено–гасене	Tmech mech room	Тбоя боядисване	Тпомпи технич. помещ.	Тлаб лаборатория	контак. коридор	компресор	врата хангар	Tups ГРТ помещ.	резерва	резерва	резерва	резерва	поле 1
Лампи излази	–	–	–	–	–	–	–	–	–	–	–	–	–	–	–	–					–
Контактни излази	–	–	–	–	–	–	–	–	–	–	–	–	4	–	–	–					–
Инст. мощност	5000	5000	500	500	500	500	500	5000	7000	4850	5000	3740	1000	11000	10000	20000					139670
Проводник	3x4	3x4	3x2,5	3x2,5	3x2,5	3x2,5	3x2,5	3x4	5x6	5x6	5x4	5x6	3x2,5	5x6	5x6	5x10					по друг проект
Прекъсвач	32	32	10	10	10	10	10	32	3x32	3x32	3x25	3x32	16	3x25	3x25	3x40	3x32	3x32	3x32	3x32	3x200
Фаза	T	R	S	T	R	R	R	S	RST	RST	RST	RST	R	RST	RST	RST	RST	RST	RST	RST	RST

Токов кръг	62	63	64				ОБЩО
консуматор	преобразувател	преобразувател	резерва	резерва	резерва	резерва	поле 2
Лампи излази	–	–					–
Контактни излази	–	–					–
Инст. мощност	60000	60000					120000
Проводник	3x35 +16	3x35 +16					по друг проект
Прекъсвач	3x125	3x125	3x32	3x32	3x32	3x32	3x200
Фаза	RST	RST	RST	RST	RST	RST	RST

Pинст=139.67kW, Ke=0,7 Pp=97.77kW

Pинст=120.00kW, Ke=0,9 Pp=108.00kW

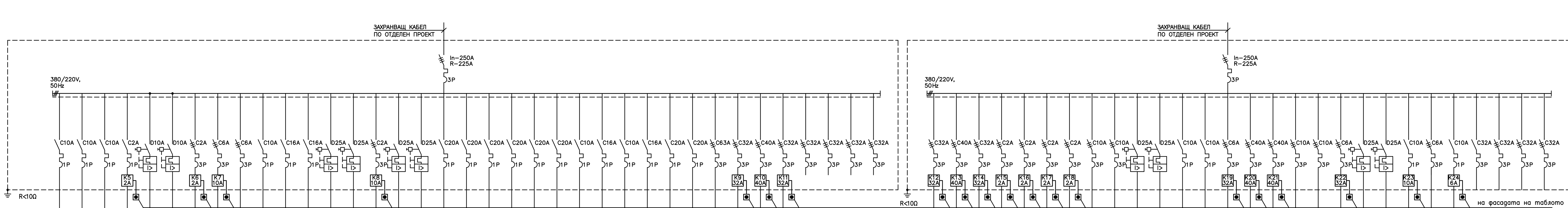

Токов кръг	N	65	66	67	68	69	70	71	72	73	74	75	76	77	78	79	80	81
консуматор		вентил. конвектор	TBA tool room	TBA гараж HRT	вентил. над налягане	вентил. tool room	вентил. HRT	вентил. HRT	вентил. бокс HRT	вентил. склад	вентил. почивка	котел	бойлер	В бокс Fuel Tanks	В бокс Fuel Tanks	вентил. Fuel Tanks	клим камера покрив	ТП покрив
Лампи излази	Бр.	20	2	2	5	2	2	1	1	1	2	–	–	–	–	–	–	–
Контактни излази	Бр.	–	–	–	–	–	–	–	–	–	–	–	–	–	–	–	–	–
Инст. мощност	W	1400	260	260	500	1220	1940	1200	1500	860	680	1500	6000	11000	11000	600	11000	12500
Проводник	mm²	3x1,5	3x1,5	3x1,5	3x1,5	5x1,5	5x1,5	5x1,5	5x1,5	5x1,5	3x1,5	3x1,5	3x4	5x4	5x4	5x1,5	5x4	5x4
Прекъсвач	A	10	10	10	2	3x10	3x10	3x2	3x6	3x6	10	16	3x32	3x25	3x25	3x2	3x25	3x25
Фаза		R	S	T	R	RST	RST	RST	RST	RST	S	T	R	RST	RST	RST	RST	RST

Токов кръг	82	83	84	85	86	87	88	89	90	91	92	93	94	95	96	97					ОБЩО
консуматор	климатик покрив	климатик покрив	климатик покрив	климатик покрив	ТП покрив	ТП покрив	рекупер. блок покрив	ТП покрив	рекупер. блок покрив	ТП покрив	климатик покрив	климатик покрив	водоохл агрегат покрив	вентил. EX покрив	В бокс EX покрив	вентил. EX покрив	резерва	резерва	резерва	резерва	поле 3
Лампи излази	–	–	–	–	–	–	–	–	–	–	–	–	–	–	–	–					–
Контактни излази	–	–	–	–	–	–	–	–	–	–	–	–	–	–	–	–					–
Инст. мощност	3200	3200	3200	3200	3200	2900	750	1500	750	1500	3200	3200	24000	15000	18500	15000					163340
Проводник	3x2,5	3x2,5	3x2,5	3x2,5	3x2,5	3x2,5	3x1,5	3x1,5	3x1,5	3x1,5	3x2,5	3x2,5	5x10	5x6	5x6	5x6					по друг проект
Прекъсвач	20	20	20	20	20	20	10	16	10	16	20	20	3x63	3x32	3x40	3x32	3x32	3x32	3x32	3x32	3x200
Фаза	S	T	R	S	T	R	S	T	R	S	T	R	RST	RST	RST	RST	RST	RST	RST	RST	RST

Pинст=163.34kW, Ke=0,8 Pp=130.72kW

Токов кръг	98	99	100	101	102	103	104	105	106	107	108	109	110
консуматор	вентил. EX покрив	В бокс EX покрив	вентил. EX покрив	вентил. EX покрив	вентил. EX покрив	канален вентил. покрив	канален вентил. покрив	ТП покрив	рекупер. блок покрив	ТП покрив	клим камера покрив	ТП покрив	рекупер. блок покрив
Лампи излази	–	–	–	–	–	–	–	–	–	–	–	–	–
Контактни излази	–	–	–	–	–	–	–	–	–	–	–	–	–
Инст. мощност	15000	18500	15000	750	750	100	100	4000	3000	12500	10000	4000	3000
Проводник	5x6	5x6	5x6	5x1,5	5x1,5	5x1,5	5x1,5	5x1,5	5x1,5	5x4	5x4	5x1,5	5x1,5
Прекъсвач	3x32	3x40	3x32	3x2	3x2	3x2	3x2	3x10	3x10	3x25	3x25	3x10	3x10
Фаза	RST	RST	RST	RST	RST	RST	RST	RST	RST	RST	RST	RST	RST

Токов кръг	111	112	113	114	115	116	117	118	119	120	121					ОБЩО
консуматор	вентил. EX покрив	В бокс EX покрив	В бокс EX покрив	рекупер. блок покрив	ТП покрив	вентил. EX покрив	клим камера покрив	ТП покрив	газов изльч–вател	мотор люк	мотор люк	резерва	резерва	резерва	резерва	поле 4
Лампи излази	–	–	–	–	–	–	–	–	4	2	1					–
Контактни излази	–	–	–	–	–	–	–	–	–	–	–					–
Инст. мощност	1500	18500	18500	3000	4000	1500	10000	12500	880	1200	600					157080
Проводник	5x1,5	5x6	5x6	5x1,5	5x1,5	5x1,5	5x4	5x4	3x1,5	5x1,5	5x1,5					по друг проект
Прекъсвач	3x6	3x40	3x40	3x10	3x10	3x6	3x25	3x25	10	3x6	3x6	3x32	3x32	3x32	3x32	3x200
Фаза	RST	RST	RST	RST	RST	RST	RST	RST	R	RST	RST	RST	RST	RST	RST	RST

Pинст=157.08kW, Ke=0,8 Pp=125.66kW

ЛЕГЕНДА

- Автоматичен прекъсвач
- Дефектнотокова защита с ток на задействане 30mA
- Триполюсни термо-магнитни автоматични прекъсвачи за управление и защита на електродвигатели
- Катоден отводител
- Заземител R<10Ω
- Ч — Часовников превключвател
- K1 50A — Контактор

Tmech

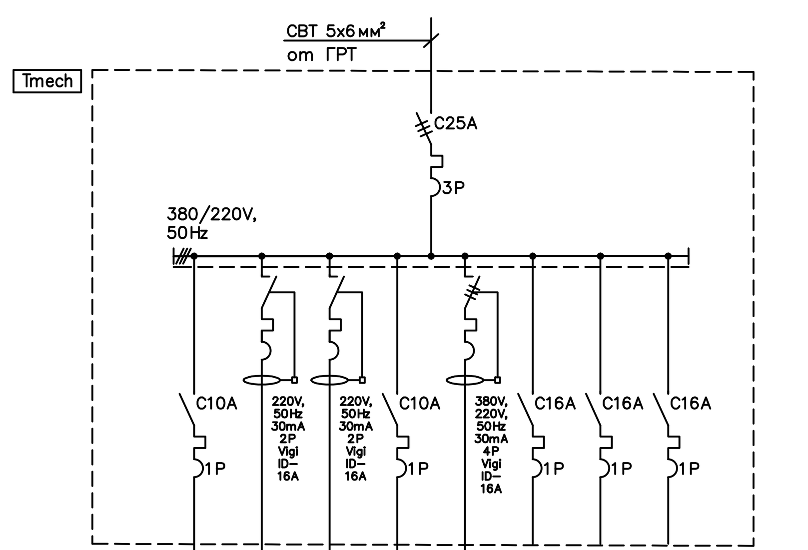

Токов кръг	N	1	2	3	4	5	6	7	8	ОБЩО
Лампи излази	Бр.	12	–	–	ОВК	–	резерва	резерва	резерва	12
Контактни излази	Бр.	–	6	4	–	3				13
Инст. мощност	W	600	2000	1000	400	3000				7000
Проводник	mm²	3x1,5	3x2,5	3x2,5	3x1,5	5x1,5				5x6
Прекъсвач	A	10	16	16	10	3x16	16	16	16	3x25
Фаза		R	S	T	R	RST	R	S	T	RST

Pинст=7.00kW, Ke=0,8 Pp=5.60kW

Тбоя

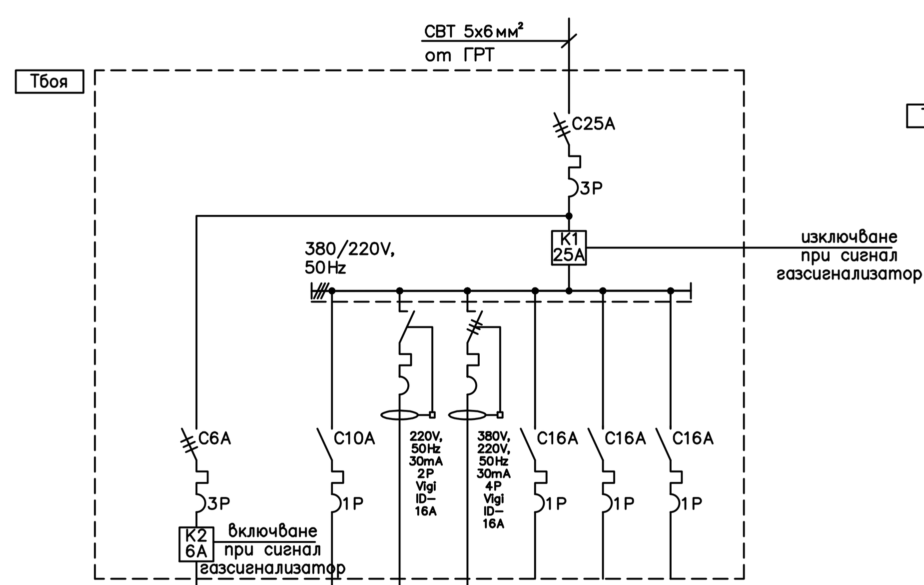

Токов кръг	N	EX		1	2	3	4	5	6	ОБЩО
Лампи излази	Бр.	ОВК		13	–	–	резерва	резерва	резерва	13
Контактни излази	Бр.	–		–	6	1				7
Инст. мощност	W	1200		650	1500	1500				4850
Проводник	mm²	5x1,5		3x1,5	3x2,5	5x1,5				5x6
Прекъсвач	A	3x6		10	16	3x16	16	16	16	3x25
Фаза		RST		R	S	RST	R	S	T	RST

Pинст=4.85kW, Ke=0,8 Pp=3.88kW

Тлаб

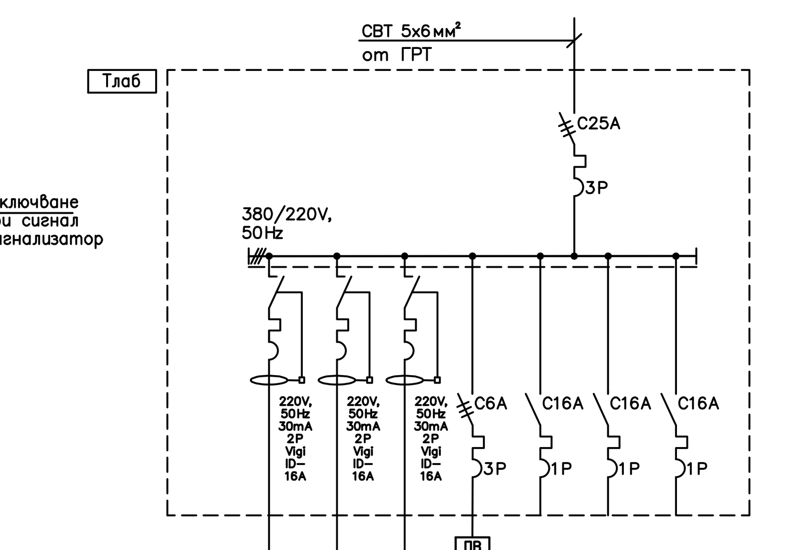

Токов кръг	N	1	2	3	4	5	6	6	ОБЩО
Лампи излази	Бр.	–	–	–	ОВК	резерва	резерва	резерва	13
Контактни излази	Бр.	4	4	4	–				7
Инст. мощност	W	1000	1000	1000	740				3740
Проводник	mm²	3x2,5	3x2,5	3x2,5	5x1,5				5x6
Прекъсвач	A	16	16	16	3x6	16	16	16	3x25
Фаза		R	S	T	RST	R	S	T	RST

Pинст=3.74kW, Ke=0,8 Pp=2.99kW

Tups

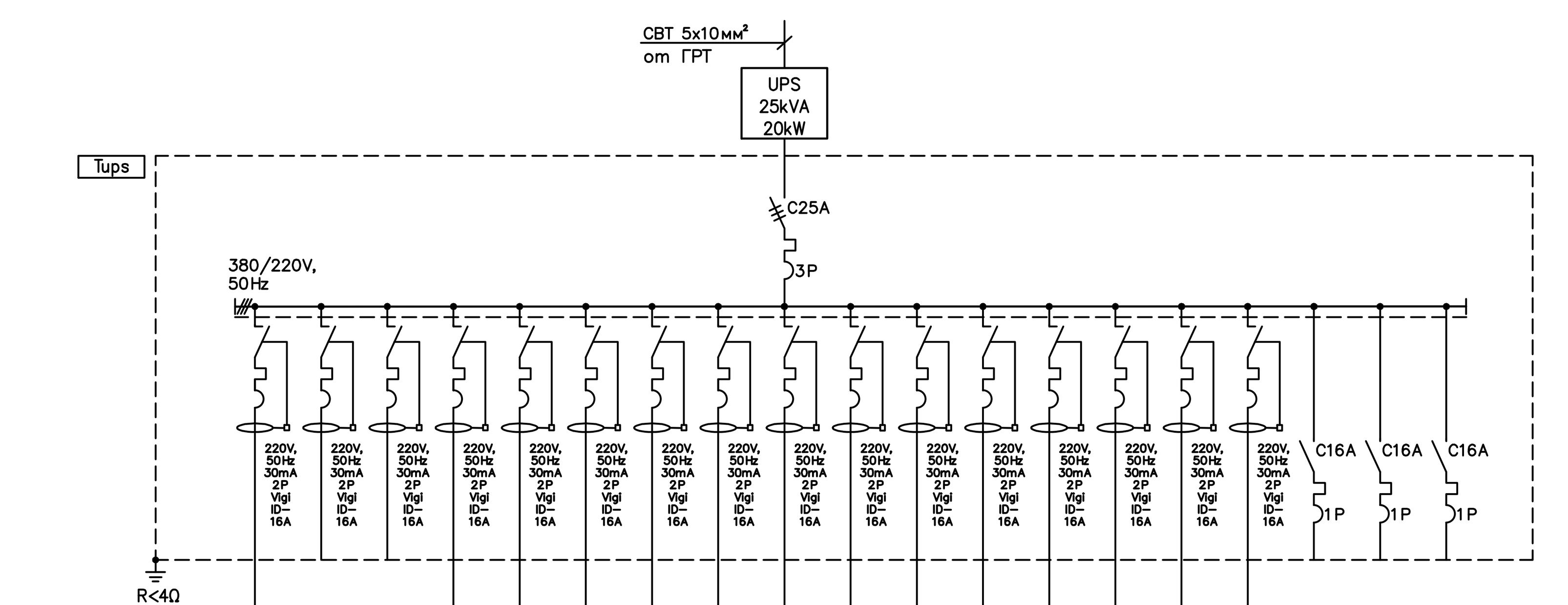

Токов кръг	N	1	2	3	4	5	6	7	8	9	10	11	12	13	14	15	16	17	18	19	ОБЩО
Лампи излази	Бр.	–	резерва	резерва	–	–	–	–	–	–	–	–	–	–	–	–	–	резерва	резерва	резерва	13
Контактни излази	Бр.	RACK			4	4	4	4	4	4	4	4	4	4	4	4	4				7
Инст. мощност	W	2000			1000	1000	1000	1000	1000	1000	1000	1000	1000	1000	1000	1000	1000				3140
Проводник	mm²	3x2,5			3x2,5	3x2,5	3x2,5	3x2,5	3x2,5	3x2,5	3x2,5	3x2,5	3x2,5	3x2,5	3x2,5	3x2,5	3x2,5				5x6
Прекъсвач	A	16	16	16	16	16	16	16	16	16	16	16	16	16	16	16	16	16	16	16	3x25
Фаза		R	S	T	R	S	T	R	S	T	R	S	T	R	S	T	T	R	S	T	RST

Pинст=3.14kW, Ke=0,8 Pp=2.51kW